T.C.
AĞRI VALİLİĞİ
AĞRI İL SAĞLIK MÜDÜRLÜĞÜ
TUTAK DEVLET HASTANESİ

TEKLİFE DAVET

08.10.2026

Sayı: 26DT197413Z
Konu: Ayarlanabilir Ayna Alımı İşi

Hastanemizin ihtiyacı olan ve aşağıda cinsi, miktarı ve özellikleri yazılı malzemelerin alımı 4734 sayılı Kamu İhale Kanununun 22/d maddesine göre Doğrudan Temin Usulü ile yapılacaktır. Söz Konusu alım için KDV hariç birim fiyat tekliflerinizi TL üzerinden 14.10.2026 10:00 'a TUTAK DEVLET HASTANESİ Satın Alma Birimine ait tutakdhsatinalma@outlook.com e-posta adresine gönderilmesi hususunda; Gereğini rica ederim.

Murat DİVARCİ
İdari ve Mali İşler Müdürü

İHTİYAÇ LİSTESİ

S.No	Malzeme Adı	Miktar	Birimi	Birim Fiyatı	Toplam Tutar
1	AYARLANABİLİR AYNA (DUVARA MONTE)	8	Adet		
				Genel Toplam	

Teklif Eden
.../.../2026
Kişi / Oda / Firmanın Adı veya Ticaret Ünvanı - Kaşe/İmza

Ek : Teknik Şartname
Satınalmanın Yapılacağı Birim:
•**Teklif verecek firmalar Vergi No veya TC Kimlik Numarasını teklife davetin üzerine yazmak zorundadır.**
• Teklifler zarfla veya mail yoluyla kabul edilecektir.
• Malzemeler siparişten sonra Hastanemiz Ambarına mesai saatleri içerisinde Ambar Teslimi olarak teslim edilecektir.
• Malzemenin şartnameye uygunluğunun değerlendirilmesi için idarenin talep etmesi durumunda numune verilecektir.
• Alternatif Teklif Kabul edilmeyecektir
• Teklifler Birim Fiyat üzerinden değerlendirilecektir.
• Teklif edilen malzemelerin "T.C.İlaç ve Tıbbi Cihaz Ulusal Bilgi Bankası" na kaydedilerek onaylanmış ürün numarası (barkod) olmalıdır.
• Teklif edilen ürünlerin onaylanmış ürün numarası (barkodu) liste halinde verilmelidir. Aksi takdirde değerlendirilmeyecektir.
• İdare, Muayene ve Kabul komisyonunca Kabul Raporu düzenlenmesinden itibaren yüklenicinin yazılı talebi üzerine en geç 180 gün içinde Yükleniciye veya vekiline ödemeyi yapacaktır.
• Firma veya Bayii Numarası da belirtilecektir.
• Teknik Şartname ektedir.
• En geç 7 (yedi) gün içerisinde faturası kuruma ulaştırılmayan Mal /Hizmetin ödemesi yapılmayacaktır.
• Bu alımdan ortaya çıkacak olan ihtilafların hallinde Ağrı Mahkemeleri ve İcra Daireleri Yetkilidir.
• Teklif veren Firma/Firmalar yukarıdaki maddeleri kabul etmiş sayılır.

AYARLANABİLİR AYNA TEKNİK ŞARTNAMESİ

8 Adet

1. Ürün 304 paslanmaz çelik olması gerekmektedir.
2. Satine/parlak yüzey olmalı ve ayarlanabilir olmalıdır.
3. 50x70 cm ölçülerinde olmalıdır.
4. Duvara monte aparatları ürün üzerinde olmalıdır.
5. Yüklenici firma tarafından 1 adet numune hastanemize gönderilerek kontrolleri sağlandıktan sonra diğer ürünler teslim edilecektir.
6. Ürün görseli temsilidir.

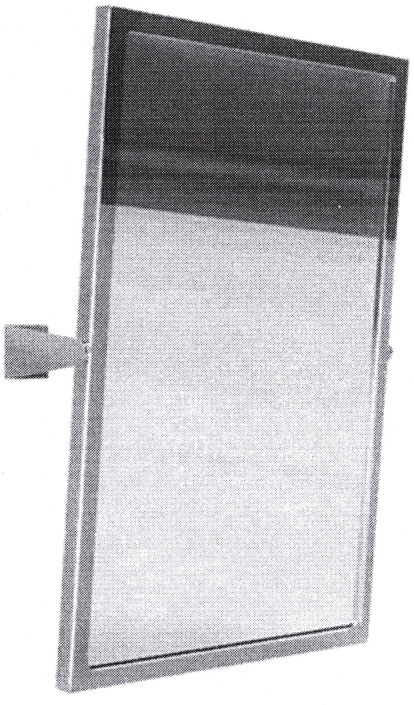

Ali Cengiz ÇİFTÇİ
Teknisyen

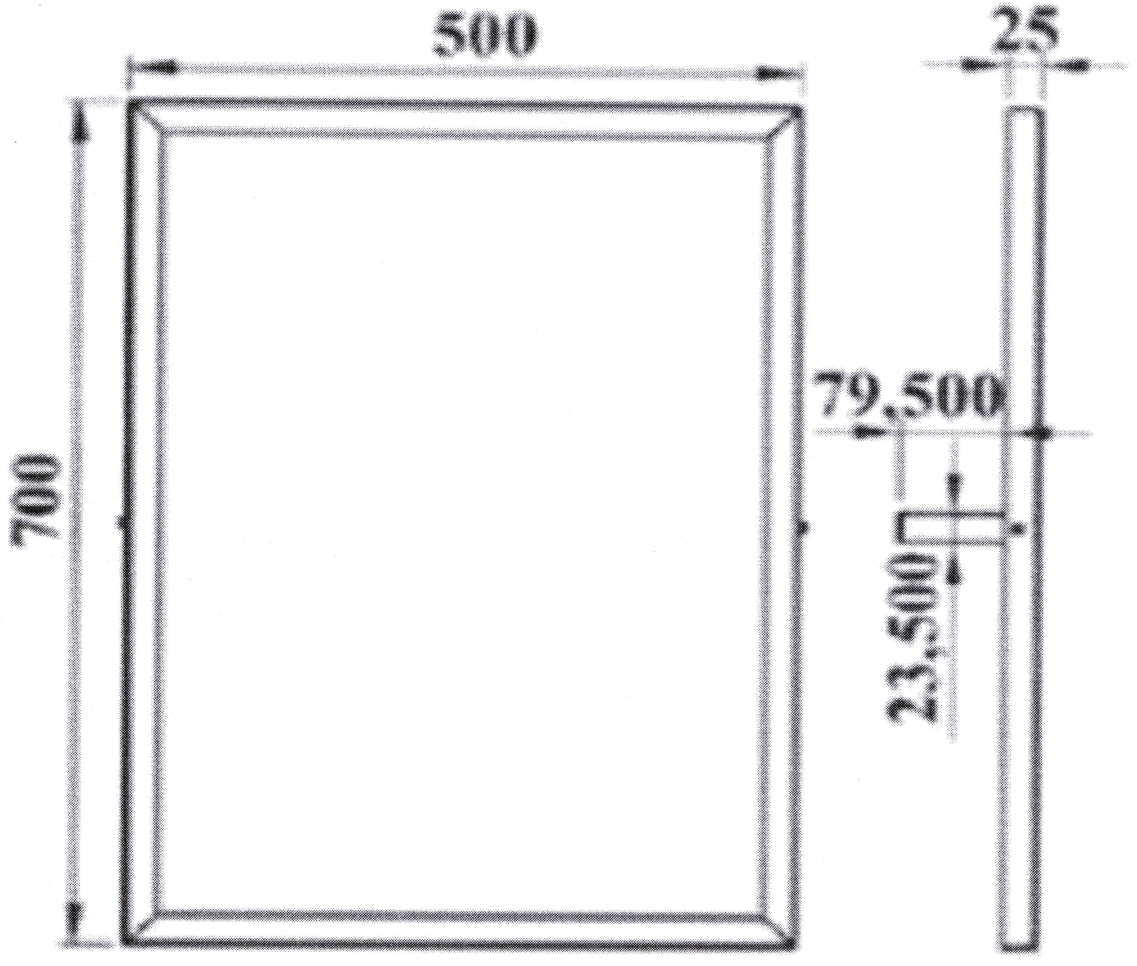

Ali Cengiz ÇİFTÇİ
Teknisyen